→ Ósmosis doméstica 5 etapas sin bomba.

RO PUREMAX

(Ref.449529)

CARACTERÍSTICAS

ACUMULACIÓN MÁX.	14 Litros
CAUDAL	2 LPM
TEMPERATURA ENTRADA	40 º C - 2 º C
TDS ENTRADA	2000 ppm
PRESIÓN ENTRADA	6 / 2,5 bares
MEMBRANA	50 GPD
GRIFO	Store

DIRECT ACCESS
Facilidad de accesso
y mantenimiento

SHUT OFF VALVE
Control hidráulico básico

ORIGINAL MEMBRANE
Membrana original

CLICK
Conexiones rápidas y
de máxima seguridad

REMINERALIZER
Postfiltro ajustador de PH

CONSUMIBLES ORIGINALES

- Filtro carbón Block (Ref. 214000)
- Filtro carbón GAC (Ref. 213600)
- Filtro de sedimentos 5µ (Ref. 209200)
- Membrana 50 GPD (Ref. 767200)
- Postfiltro remineralizador (Ref. 790200)

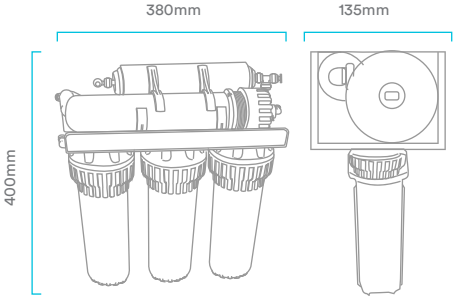

WLG (B-60326279), es miembro de la Water Quality Association.

La comercialización de equipos de tratamiento de aguas y electrodomésticos, así como el diseño e impartición de formación no reglada relacionada con la tecnología de los equipos comercializados, están certificados y son conformes a la norma UNE-ISO-9001 para WLG (B-60326279).

WLG (B-60326279) es socio de Aqua España, perteneciendo esta asociación a Aqua Europa (Federación de asociaciones nacionales europeas).

WLG (B-60326279), posee la concesión de la autorización de Operador Económico Autorizado (OEA), con el número ESAEOF18000008U6 y fecha de entrada en vigor de la autorización 13/02/2018.